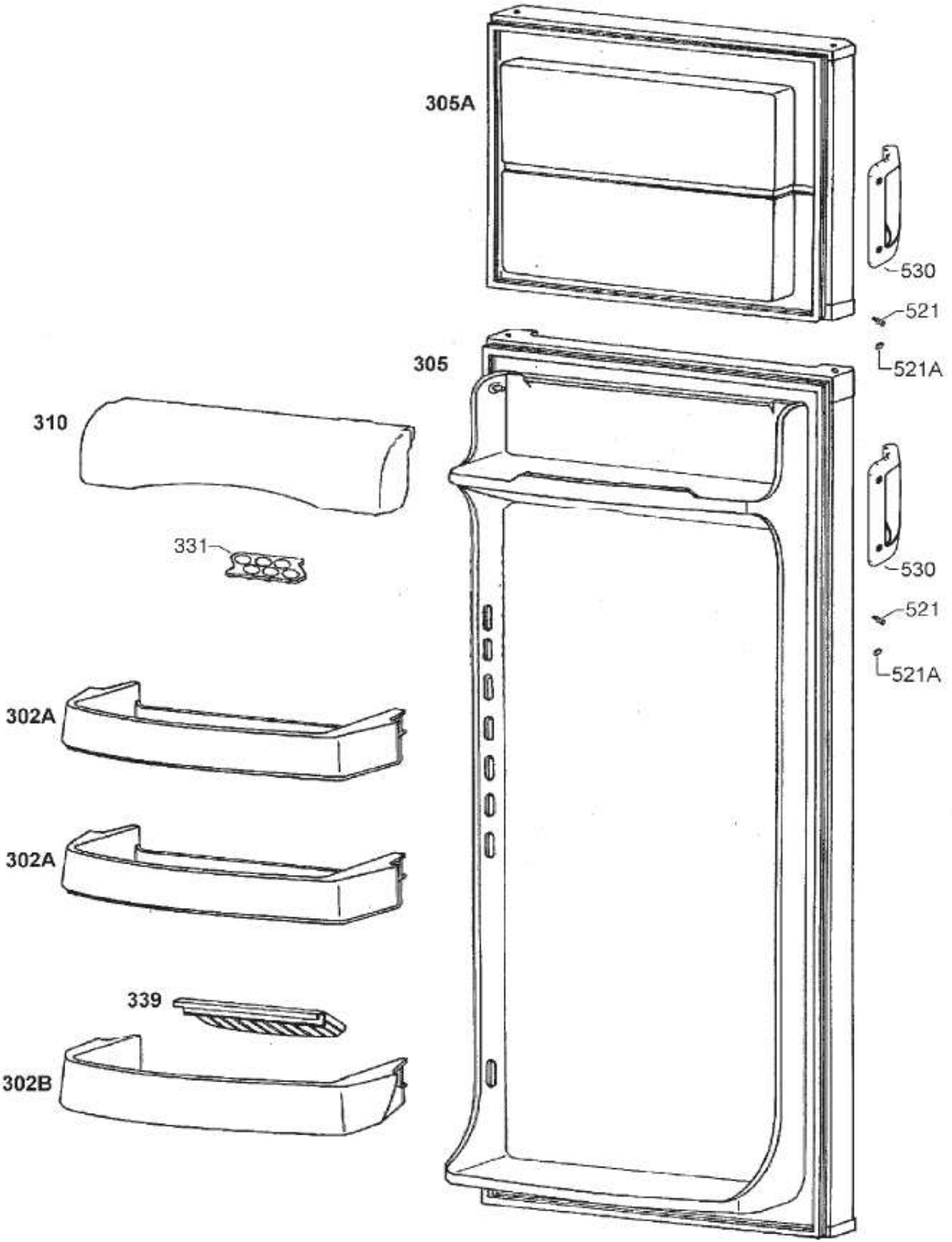
305A
530
521
521A
305
310
331
530
521
521A
302A
302A
339
302B

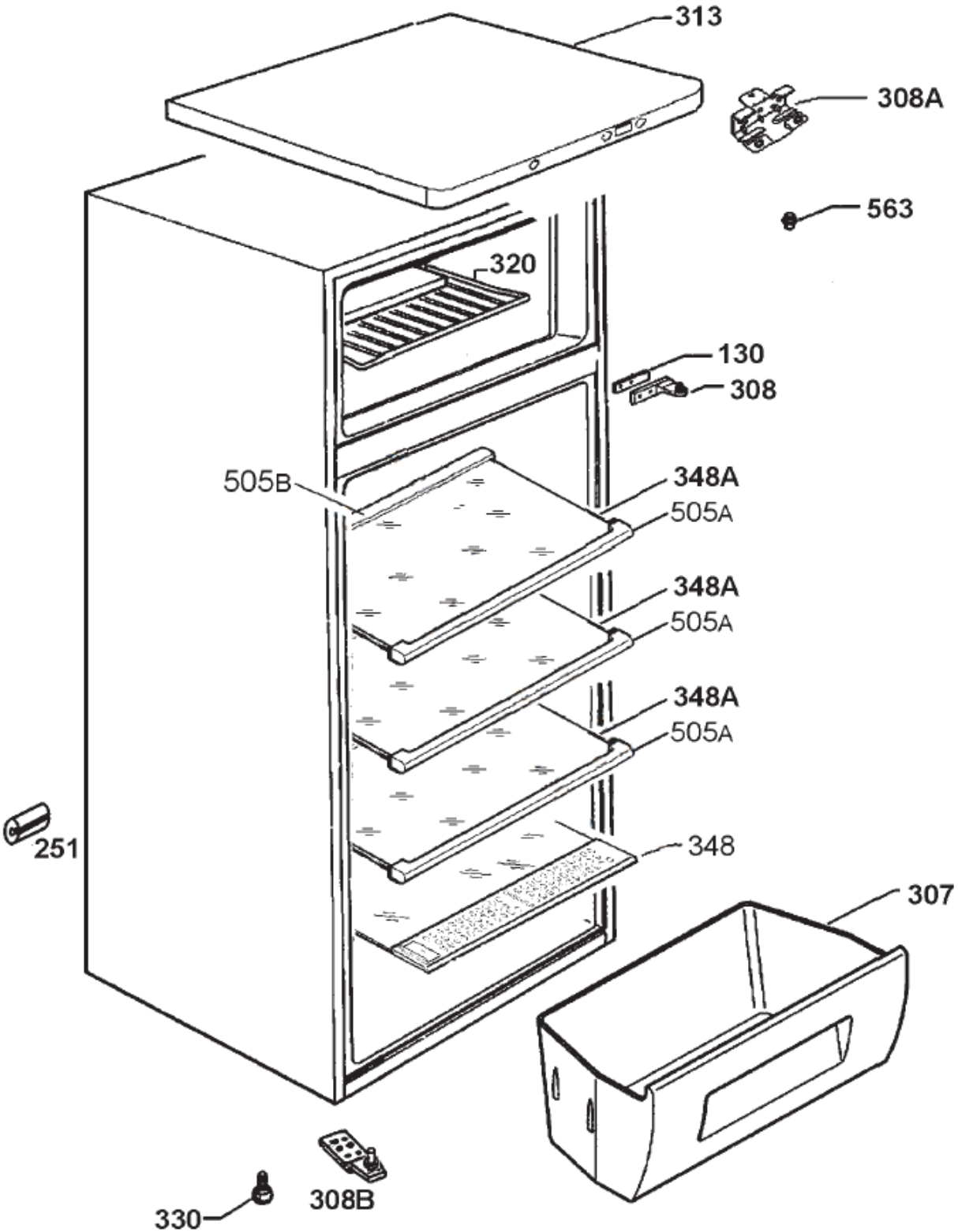
313
308A
563
320
130
308
505B
348A
505A
348A
505A
348A
505A
251
348
307
330
308B

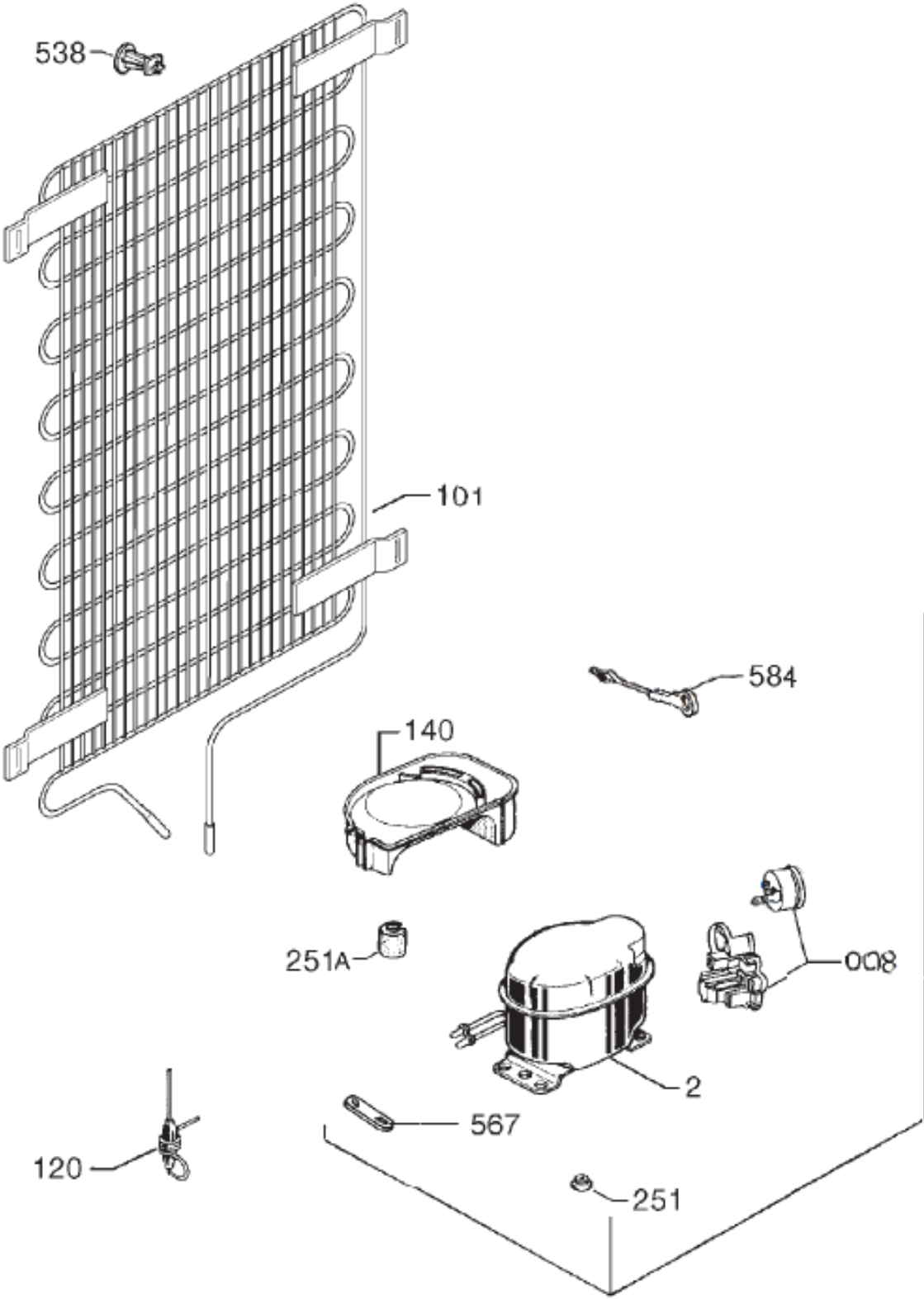
538
101
584
140
251A
008
2
567
120
251

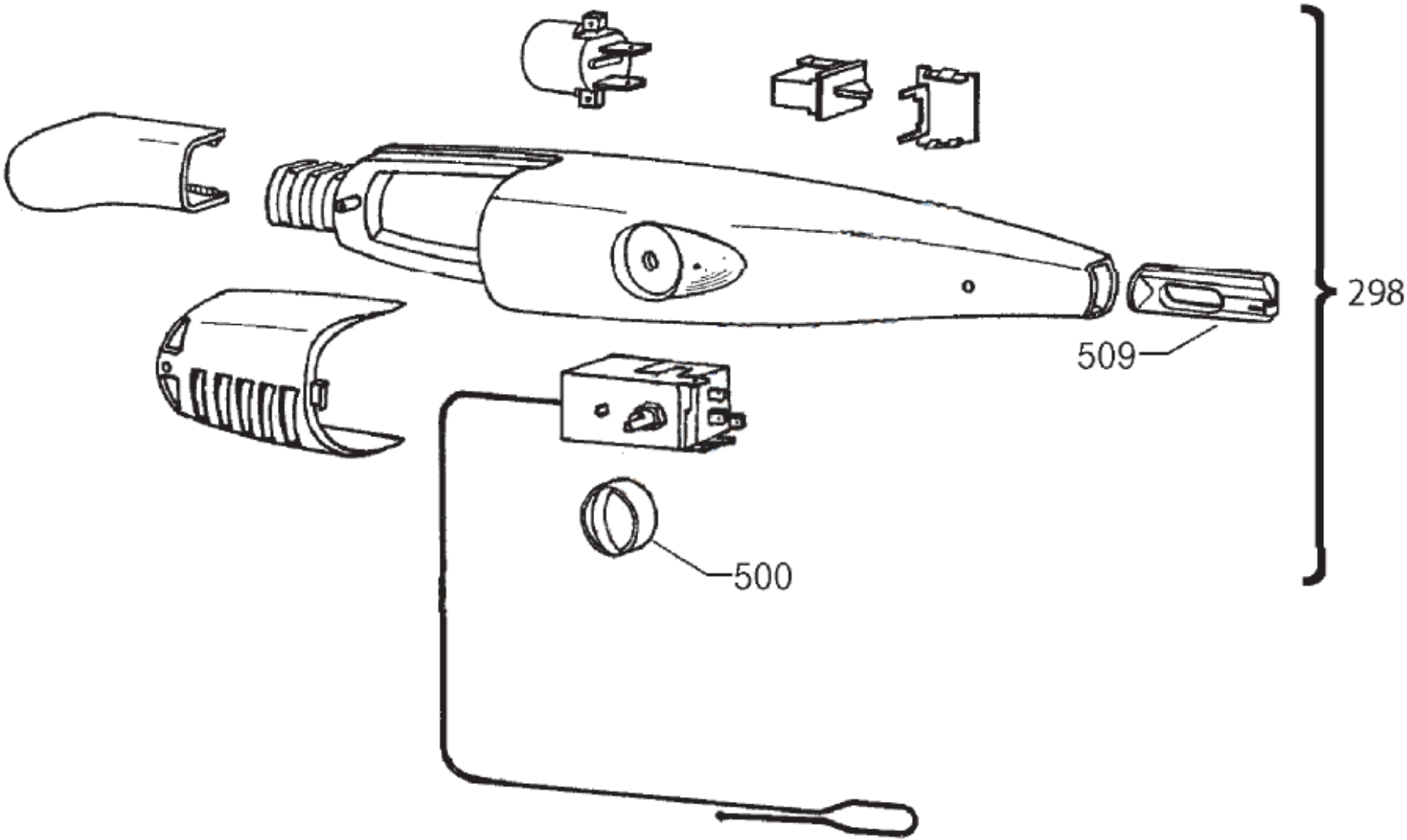
298
509
500